N. rev	Nota di revisione	Data	Firma	Controllo

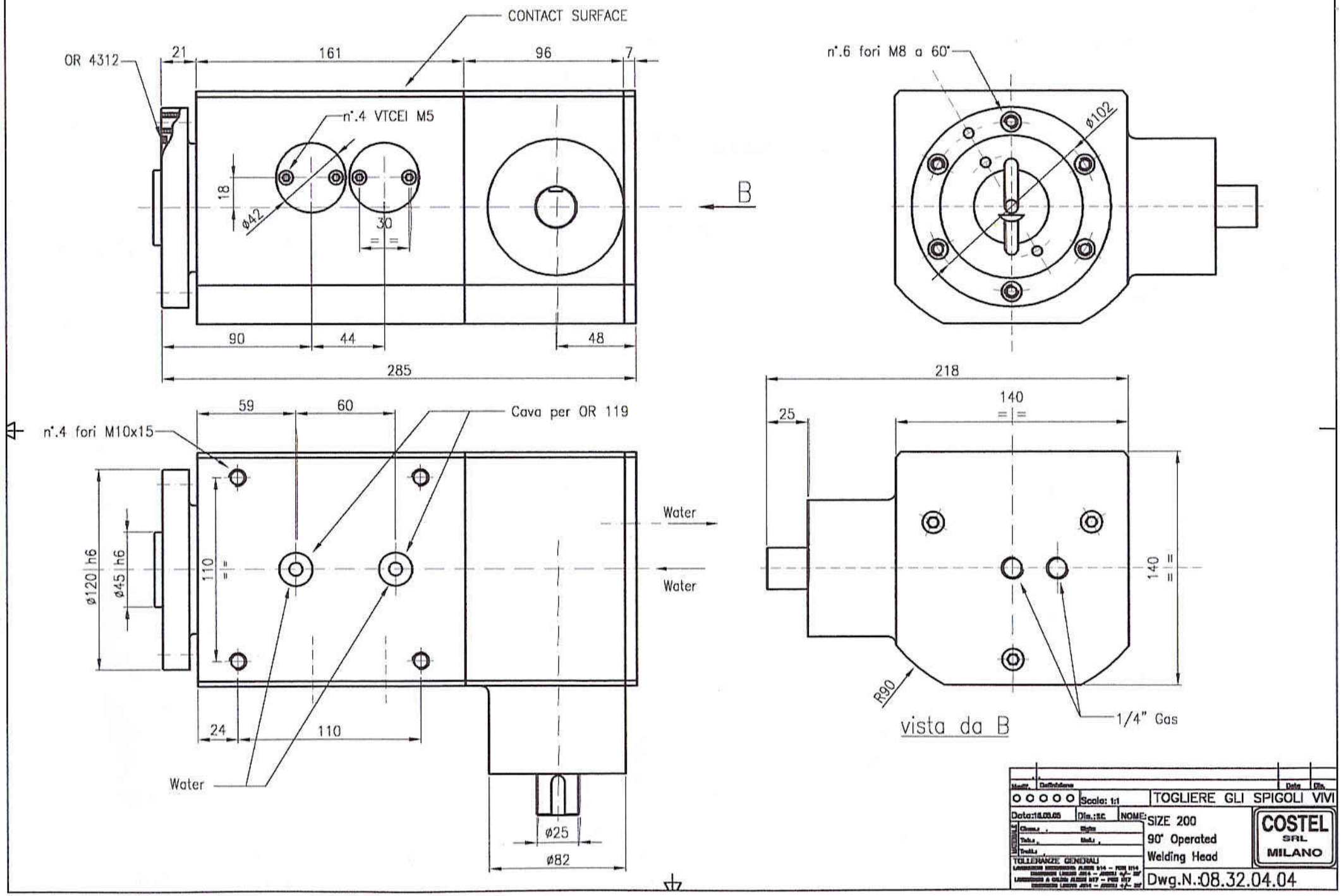

Modif.	Definizione	Data	Dis.
○○○○○	Scala: 1:1	TOGLIERE GLI SPIGOLI VIVI	
Data:16.05.05	Dis.:S.C.	NOME: SIZE 200 90° Operated Welding Head	COSTEL SRL MILANO
TOLLERANZE GENERALI		Dwg.N.:08.32.04.04	