N. rev	Nota di revisione	Data	Firma	Controllo

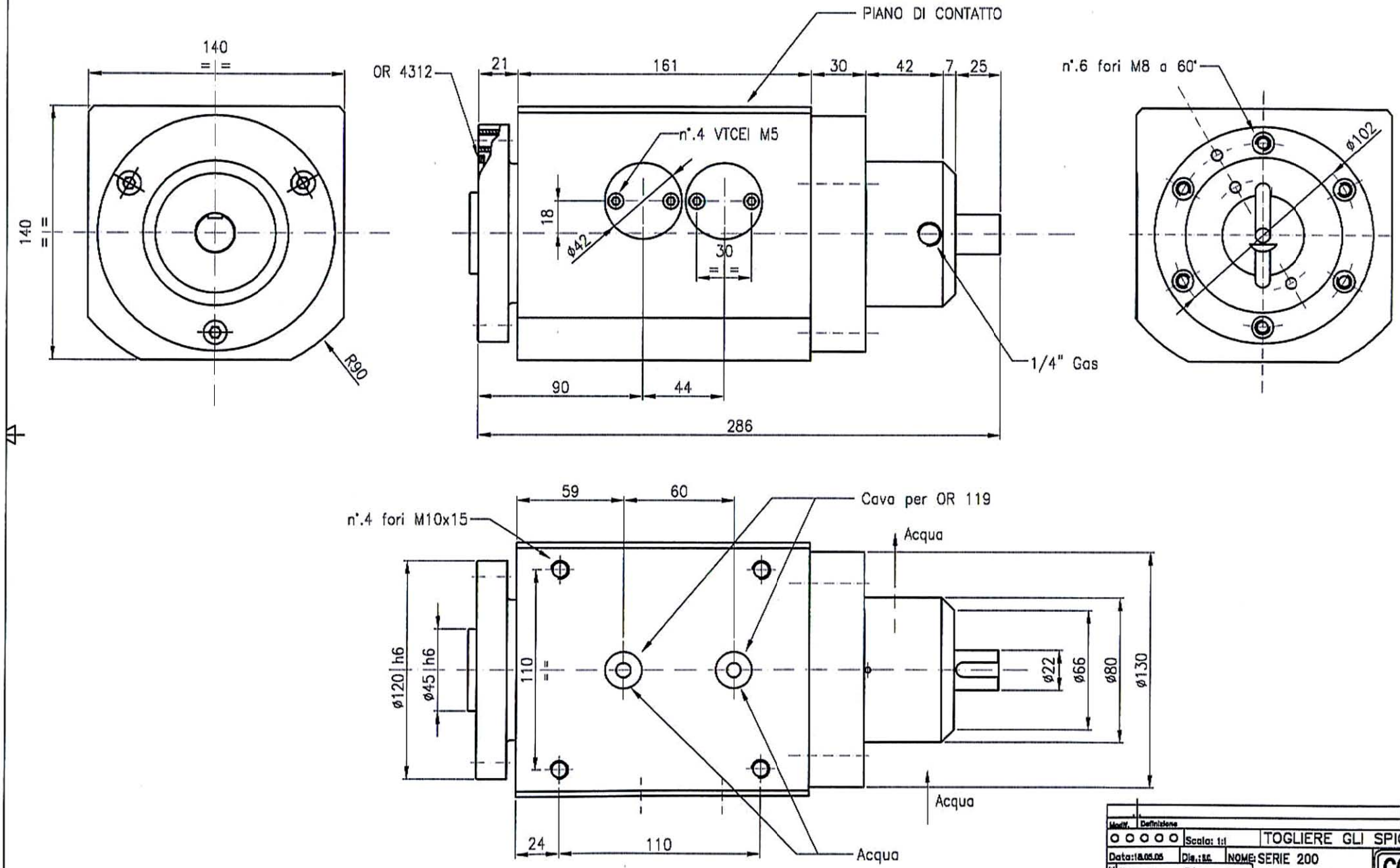

Modif.	Definizione	Data	Dis.

Scala: 1:1

TOGLIERE GLI SPIGOLI VIVI

Data: 18.05.05 | Dis.: S.C. | NOME: SERIE 200

Testa a rulli azionam.to assiale

Gleam.: | Stato: | Tolr.: | Mat.: | Tratt.:

TOLLERANZE GENERALI

COSTEL SRL MILANO

Dis.N.: 08.12.23.04